Переключатели *(продолжение)*

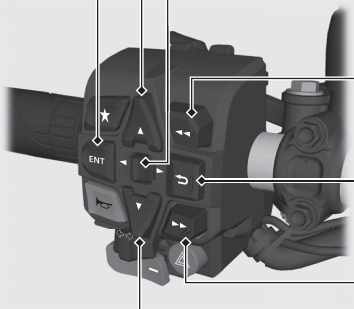

ENT Кнопка

Предназначена для ввода выбранной настройки. Стр. 39

▲ Переключатель выбора вверх

Нажмите переключатель выбора вверх для выбора нужного пункта меню. Стр. 39

◀ ▶ Переключатель выбора налево/направо

Нажимайте кнопки ◀ ▶ переключателя выбора налево/направо в направлениях ◀ / ▶, чтобы выбрать нужный пункт меню.

Стр. 39

◀◀ Кнопка возврата

Предназначена для возврата к началу текущей или предыдущей записи, либо для ускоренного воспроизведения записи. Стр. 179

↩ Кнопка «Назад»

Нажмите для возврата к предыдущему экрану. Стр. 40

▶▶ Кнопка перехода вперед

Предназначена для перехода к следующей записи или для ускоренного воспроизведения записи. Стр. 179

▼ Переключатель выбора вниз

Нажмите переключатель выбора вниз для выбора нужного пункта меню. Стр. 39