F-9

Front fork

Fourche avant

Vordergabel

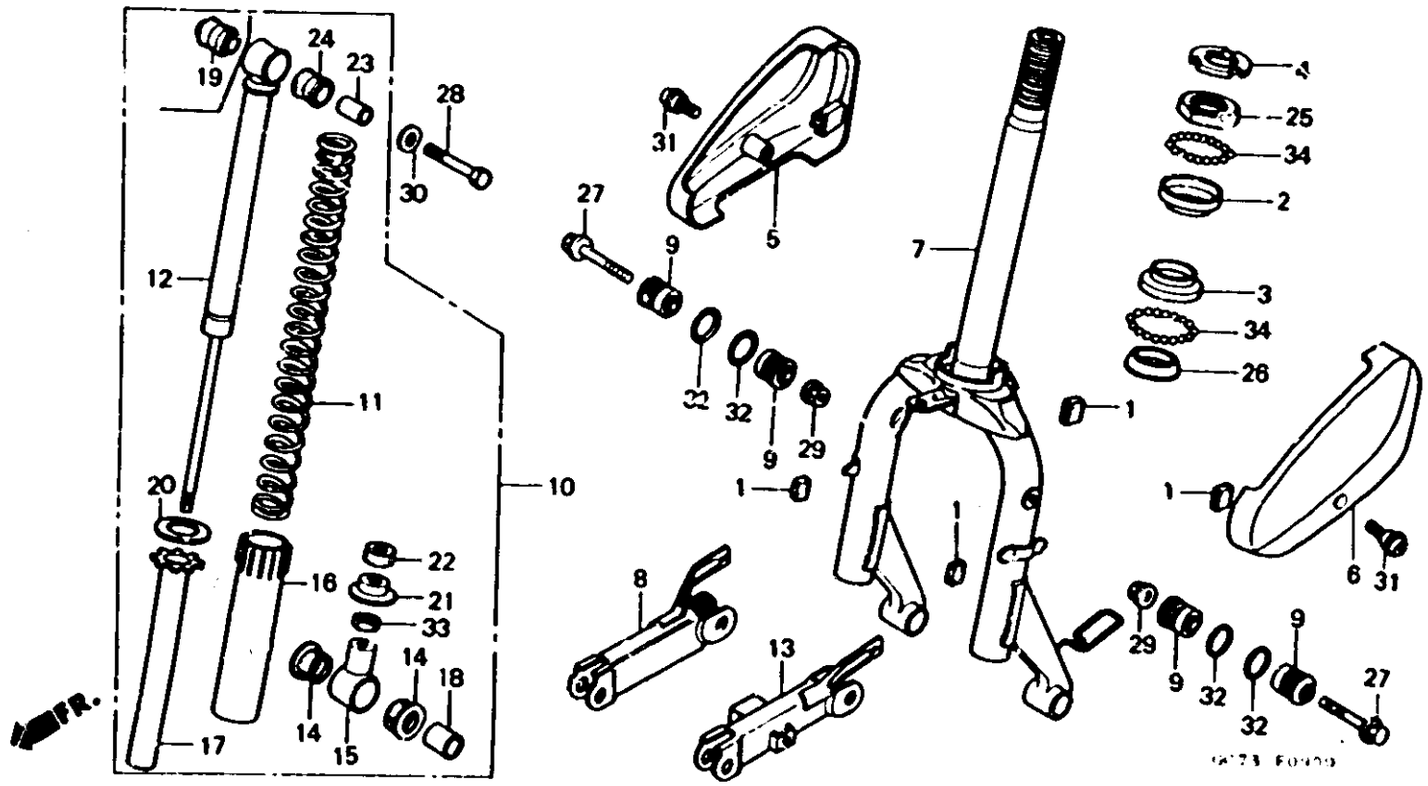

Item d'entretien	T.D.R.
BAGUE DE BILLE DE DIRECTION ..... (L'ON APPLIQUE LE MEME F.R.T. MEME QUAND ON EFFECTUE L'ENTRETIENT SUR PLUS D'UNE PIECE.)	0.8
• ENS. AMORTISSEUR AV. (AJOUTER 0,1 POUR CHAQUE.)	
• BAGUE DE CONE INFERIEURE DIRECTION	
FOURCHE COMP. AV.	1.2
BRAS DE PIVOT AV. ..... (L'ON APPLIQUE LE MEME F.R.T. MEME QUAND ON EFFECTUE L'ENTRETIENT SUR PLUS D'UNE PIECE.)	0.2
BAGUE DE BRAS DE PIVOT ..... (QUAND L'ENTRETIEN D'UNE UNITE COMPLETE EST REALISE, LE F.R.T. EST DE 0,0)	0.3
AMORTISSEUR AV. COMP. ..... (AJOUTER 0,3 POUR CHAQUE.) (PIECES RELATIVES Y COMPRISES)	1.0
BAGUE DE CONE SUPERIEURE ..... DIRECTION	0.5

N° de réf.	N° de pièce	Description	N° de requis NH50M Sc	NH50M Dc	NH50M Sm	NH50M Sr	NH80M Sc	NH80M Dc	NH80M Dm	N° de série		Code de zone
1	31503-044-670	CAOUTCHOUC B DE MONTAGE BATTERIE	4	4	4	4	4	4	4			
2	50301-147-003	BAGUE DE BILLE SUPERIEURE DIRECTION (MITSUBOSHI)	1	1	1	1	1	1	1			
3	50305-GC8-003	BAGUE DE BILLE INFERIEURE DIRECTION	1	1	1	1	1	1	1			
4	50306-147-003	ECROU DE BLOCAGE DE TIGE DIRECTION (MITSUBOSHI)	1	1	1	1	1	1	1			
5	51103-GC8-000	COUVERCLE DE BRAS DE PIVOT D.	1	1	1	1	1	1	1			
6	51104-GC8-000	COUVERCLE DE BRAS DE PIVOT G.	1	1	1	1	1	1	1			
7	51105-GC8-010ZA	FOURCHE COMP. AV. •NH1•	1	1	–	–	1	1	1	----------	----------	AR,E,F,SW,U,2SW
	51105-GC8-611ZA	FOURCHE COMP. AV. •NH1•	1	–	1	1	–	–	–	----------	----------	G
8	51311-GC8-000ZA	BRAS DE PIVOT AV. D. •NH1•	1	1	1	1	1	1	1			
9	51314-GA7-000	BAGUE DE BRAS DE PIVOT	4	4	4	4	4	4	4			
10	51400-GC8-003	ENS. AMORTISSEUR AV.	2	2	2	2	2	2	2			
11	51401-GC8-003	RESSORT D'AMORTISSEUR AV.	2	2	2	2	2	2	2			
12	51410-GC8-003	AMORTISSEUR AV. COMP.	2	–	–	–	–	–	–	----------	20..0972	AR
			2	2	–	–	–	2	–	----------	----------	E,G,SW,2SW
			–	–	2	–	–	–	–	----------	1202700	
			–	–	–	–	2	–	–	----------	1056270	
			–	–	–	–	–	2	–	----------	1056010	U
			–	–	–	–	–	–	2	----------	1055784	
	51410-GC9-013	AMORTISSEUR AV. COMP.	2	–	–	–	–	–	–	2000973	----------	AR
			–	–	2	–	–	–	–	1202701		
			–	–	–	2	–	–	–			
			–	–	–	–	2	–	–	1056271		
			–	–	–	–	–	2	–	1056011	----------	U
			–	–	–	–	–	–	2	1055785		
13	51411-GC8-000ZA	BRAS DE PIVOT AV. G. •NH1•	1	1	1	1	1	1	1			