C-27

Sinalizador

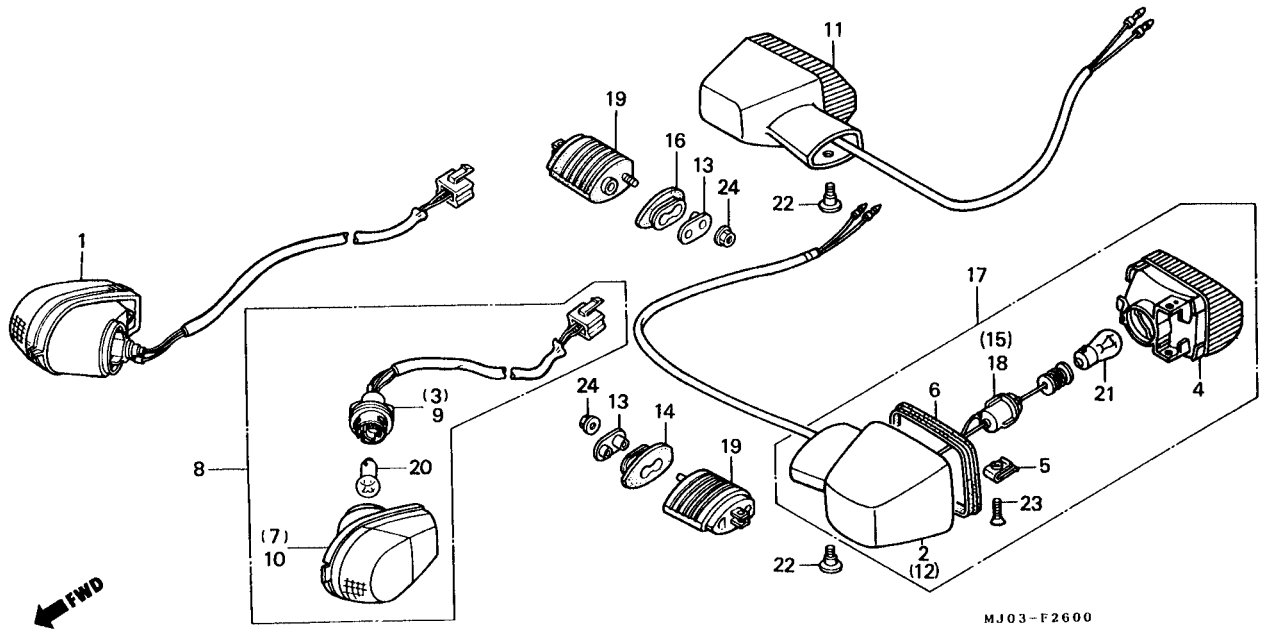

Item de serviço	T.M.O.	Ref. Nº	Nº da peça	Descrição	CBX750F INDY	Nota	Nº de série	
		11	33800-MJ0-940	CONJ. SINALIZADOR TRAS. DIR. (12V, 21W)	1			
		12	33601-MJ0-940	CARCAÇA, SINAL. TRAS. DIR	1			
		13	33802-MN8-000	ARRUELA, SINALIZADOR	2			
		14	33603-MN8-000	COXIM SINALIZADOR TRAS. ESQ	1			
		15	33605-MJ0-940	SOQUETE COMP., SINALIZADOR TRAS. DIR	1			
		16	33613-MN8-000	COXIM SINALIZADOR TRAS. DIR	1			
		17	33650-MJ0-940	CONJ. SINALIZADOR TRAS. ESQ. (12V, 21W)	1			
		18	33655-MJ0-440	SOQUETE COMP., SINALIZADOR TRAS. ESQ	1			
		19	33691-MS9-000	SUPORTE SINALIZADOR TRAS	2			
		20	34906-447-711	LÂMPADA (12V, 21/5W)	2			
		21	34908-634-611	LÂMPADA (12V, 21 W)	2			
		22	90380-MJ0-000	PARAFUSO, ESPECIAL, 6 x 8	2			
		23	93700-04012-1G	PARAFUSO, CABEÇA ABAULADA, 4 x 12	2			
		24	94050-08000	PORCA, FLANGE, 8 mm	2			