M 14

F-36

Tool

Outils

Werkzeug

Herramientas

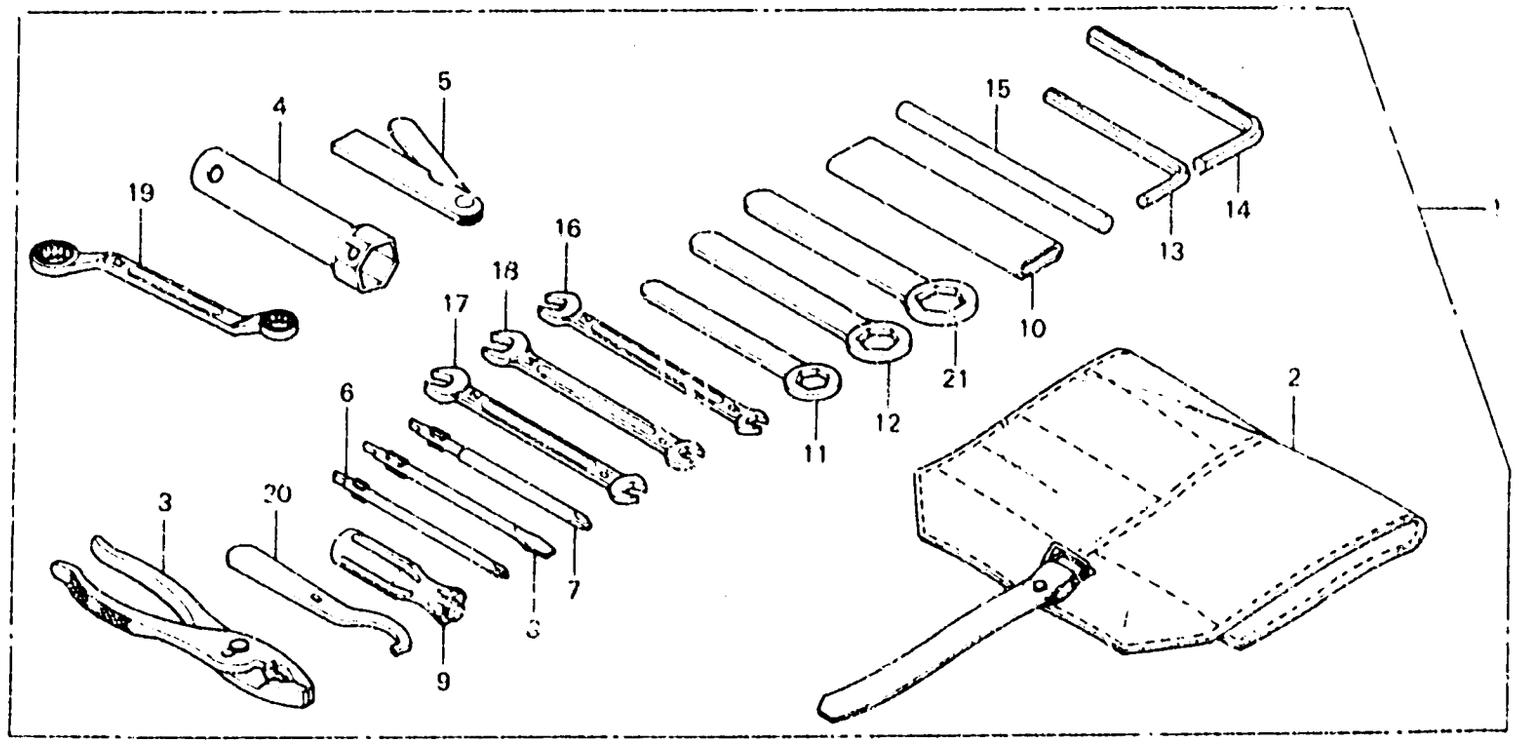

6-11-59

Item d'entretien	T.D.R.	Nº de réf.	Nº de pièce	Description	Nº de requis GL1000 K3	Z	Nº de série	Code de zone
		1	89010-431-670	JEU D'OUTILS	1	1		
		2	89101-431-671	SAC D'OUTILS	1	1		
		3	89210-431-670	PINCES, 150	1	1		
		4	89211-431-671	CLE A DOUILLE A BOUGIE	1	1		
		5	89212-431-670	JAUGE D'ESPAISSEUR	1	1		
		6	89213-431-670	TOURNEVIS 2 DE	1	1		
		7	89214-431-670	TOURNEVIS 3 DE	1	1		
		8	89215-431-670	TOURNEVIS 2 DE (-)	1	1		
		9	89216-431-670	POIGNEE	1	1		
		10	89217-431-670	POIGNEE DE CLE A OEIL, 120MM	1	1		
		11	89218-431-670	CLE A OEIL, 17	1	1		
		12	89219-431-670	CLE A OEIL, 19	1	1		
		13	89221-371-000	CLE HEX. 6MM	1	1		
		14	89222-371-000	CLE HEX. 8MM	1	1		
		15	89223-431-670	BARRE A DE POIGNEE	1	1		
		16	89224-431-670	CLE, 8X12	1	1		
		17	89225-431-670	CLE, 10X12	1	1		
		18	89226-431-670	CLE, 10X14	1	1		